Schnelllauf-Rolltor Albany RR300 Food

ASSA ABLOY

ASSA ABLOY Entrance Systems

The global leader in door opening solutions

Albany RR300 Food

Besonders geeignet für:
- Zugang zu Produktions-, Spül- und Lagerbereichen
- Zu-/Ausgang in Transportbereichen
- Schutz vor Kontamination sowie Temperaturabsenkungen/-erhöhungen
- Trennung von reinen und unreinen Bereichen
- Schutz vor Schädlingen

TORMATERIAL

Das komplette Tor (Seitenteile, Ballen- und Motorverkleidung, Abschlussprofil) besteht aus Edelstahl V2A.

TORBEHANG

Das Tor hat einen Torbehang aus klarem PVC mit blauen vertikalen Gewebezugstreifen. Weitere Ausführungen der Gewebezugstreifen in vielen RAL-Farbtönen sind optional lieferbar. Ein PVC-Behang mit weißen Gewebezugstreifen, der speziell nach FDA geprüft wurde, ist auf Wunsch optional erhältlich.

MANUELLE BETÄTIGUNG

Bei Störungen oder Stromausfall kann das Tor manuell durch eine Nothandkurbel geöffnet werden. Optional ist das Öffnen des Tores durch Betätigung des Bowdenzugs möglich. Hierbei wird die Bremse des Antriebs gelöst. Das Gewichtsausgleichssystem bewirkt das Öffnen des Tores.

AUFKLAPPBARE SEITENTEILE

Optional können die Seitenteile zur Reinigung und Desinfektion des Innenbereichs leicht geöffnet werden.

ABSCHLUSSPROFIL

Die Abtropfrinne am Abschlussprofil verhindert, dass Flüssigkeiten vom Behang in die lichte Öffnung tropfen.

SICHERHEITEN

Das Tor ist standardmäßig mit einer Sicherheitskontaktleiste und einer stationären Sicherheitslichtschranke ausgestattet. Optional kann anstelle der Kontaktleiste eine berührungslose vorlaufende Sicherheitslichtschranke geliefert werden.

Hinweis Titelseite: Bedruckter Behang ist Sonderapplikation

FOOD-PROCESSING INITIATIVE

EN CE 13241-1

MOTOR- UND BALLENVERKLEIDUNG

Das Tor kann optional mit einer Motor- und Ballenverkleidung aus Edelstahl ausgestattet werden. Zu Reinigungszwecken ist die Ballenverkleidung aufklappbar.

ANTRIEB

Der Antrieb ist als Getriebebremsmotor ausgeführt. Die Anordnung erfolgt wahlweise rechts oder links.

FREQUENZUMRICHTERSTEUERUNG

Als Steuerung wird die Albany MCC Steuerung eingesetzt. Die Bedieneinheit hat ein graphisches Display mit komfortabler Folientastatur. Umfangreiche Diagnose und Fehlermeldungen sind hier ablesbar.

OFFENES SEITENPROFIL

Die Seitenstützen sind im unteren Bereich offen, sodass das Reinigungswasser problemlos abfließen kann und keine Rückstände verbleiben können.

Schnelllauf-Rolltor Albany RR300 Food

Die Lebensmittelverarbeitung stellt eine Arbeitsumgebung dar, die außerordentlich hohe und spezifische Anforderungen an die dort eingesetzten Betriebsmittel fordert. So ist in diesen Bereichen ein hohes Maß an Hygiene gefordert, die konsequenterweise eine hohe Widerstandsfähigkeit bei den eingesetzten Betriebsmitteln gegen aggressive Reinigungsmittel verlangt. Für Tore in diesen Bereichen gilt: Sie müssen leicht zu reinigen, desinfizieren und unempfindlich gegen Reinigungsmittel sein sowie das Eindringen von Schmutz verhindern.
In vielen Bereichen ist es notwendig, dass die Tore ständig schnell öffnen und schließen – um z. B. die Raumtemperatur konstant zu halten. Für diese Bereiche hat Albany das Lebensmitteltor Albany RR300 Food entwickelt. Es zeichnet sich durch seine sehr gute Reinigungsfähigkeit aus. Das Tor ist unter Berücksichtigung von Verordnungen und Normen aus dem Bereich Lebensmittelmaschinen entwickelt worden.

DIE VORTEILE DES SCHNELLLAUF-ROLLTORES ALBANY RR300 FOOD

- Bestens geeignet in Durchgängen und Abschlüssen von Hygienebereichen in der lebensmittelverarbeitenden Industrie
- Edelstahlausführung
- Durch schnelles Öffnen/Schließen bleibt die Temperatur konstant
- Glatte, leicht zu reinigende Oberflächen
- Aufklappbare Seitenteile für leichte und gründliche Reinigung (optional)
- Integrierte Kabelführung sorgt für eine glatte Gesamtoberfläche
- Abtropfrinne am Abschlussprofil verhindert, dass Flüssigkeiten vom Behang in die lichte Öffnung tropfen
- Aufklappbare Ballenverkleidung mit Ablaufschräge (optional)
- Behang nach FDA geprüft (optional)
- Flüssigkeiten können komplett aus dem Seitenteil abfließen
- Dichter Abschluss (mausdicht)
- Gewichtsausgleich durch Gegengewicht aus Edelstahl (optional)

KONSTRUKTION DES TORES

Die gesamte Torkonstruktion, Seitenteile, Ballen- und Motorverkleidung sowie das Abschlussprofil ist serienmäßig in Edelstahl V2A ausgeführt.

TORBEHANG

Das Tor hat einen Torbehang aus klarem PVC mit blauen vertikalen Gewebezugstreifen. Die Gewebezugstreifen sind in vielen RAL-Farbtönen optional wählbar. Ein PVC Behang mit weißen Gewebezugstreifen, der speziell nach FDA geprüft wurde, ist auf Wunsch optional erhältlich.

ANTRIEB

Der Antrieb ist als Getriebebremsmotor wahlweise rechts oder links ausgeführt.

STEUERUNG

Das Tor ist mit der Frequenzumrichtersteuerung Albany MCC ausgestattet.

MANUELLE BETÄTIGUNG

Bei Störungen oder Stromausfall kann das Tor manuell durch eine Nothandkurbel geöffnet werden. Optional ist das Öffnen des Tores durch Betätigung des Bowdenzugs möglich. Hierbei wird die Bremse des Antriebs gelöst. Das Gewichtsausgleichssystem bewirkt das Öffnen des Tores.

SICHERHEITEN

Das Tor entspricht den Vorschriften der Arbeitsstättenverordnung, der UVV sowie den harmonisierten CE-Richtlinien und der Produktnorm EN 13241-1.

GEFAHRENHINWEISE

Die Sicherheiten der Tore sind für den Normalbetrieb kraftbetätigter Tore entsprechend den harmonisierten CE-Richtlinien ausgelegt. Darüber hinaus können erschwerte Umgebungsbedingungen Einfluss auf den sachgerechten Einsatz von Toren haben. Hierzu empfehlen wir Ihnen im Einzelfall die kompetente Beratung unserer Verkaufsingenieure vor Ort.

TECHNISCHE DATEN

Einsatzgebiet	Hygienebereiche, verarbeitende Lebensmittelindustrie
Windbeständigkeit	Klasse 1
Abmessungen (B min./max.) (H min./max.)	1000 / 4000 mm 1000 / 4000 mm
Laufrichtung	vertikal
Oberflächenmaterial Edelstahl V2A	
Seitenteile	✓
Abschlussprofil	✓
Ballenverkleidung mit Ablaufschräge 6° 0)	•
Motorverkleidung mit Ablaufschräge 30° 0)	•
Torbehänge	
PVC mit blauen / roten Gewebestreifen	✓
PVC mit farbigen Gewebestreifen	•
PVC mit weißen Gewebestreifen nach FDA geprüft	•
Steuerung / Antrieb	
Antrieb	elektrisch
Motorleistung	0,75 kW
Steuerung	Albany MCC
Abmessungen Steuerungskasten	• 500 x 500 x 210 mm
Einstellbare zusätzliche Öffnungshöhe	✓
Potentialfreie Kontakte max. 250 V	•
Absicherung bauseitig 1)	10 A 1)
Steuerspannung	24 V DC
Schutzart	IP 55
Anschlussspannung 3L / (N) / PE 380 / 400 / 440 / 480 V; 50 / 60 Hz	✓2)
Öffnungs-/Schließgeschwindigkeit bis max.	2,2 / 1,0 m/s
Sicherheiten	
Elektrische Sicherheitskontaktleiste	✓
Stationäre Sicherheitslichtschranke	✓
Vorlaufende Sicherheitslichtschranke	•
Gewichtsausgleich mit Selbstöffnung über Bowdenzug	•
Auslenkmechanik mit vorlaufender Sicherheitslichtschranke	•
Manuelle Betätigung über Nothandkurbel	✓
Anzeigen	
Ampelfunktion	•
Störungsanzeige Albany MCC	✓ Klartext

• Option
✓ Standard

0) Bei Toren mit einer Höhe ≤ 2,5 m wird eine Verkleidung zur Einhaltung der Anforderungen der Norm EN 13241-1 gefordert.
1) Vorzugsweise 10 A, maximal 16 A
2) Vortrafo erforderlich für 220 / 230 / 500 V

Prinzipzeichnung/Befestigungsplan Albany RR300 Food

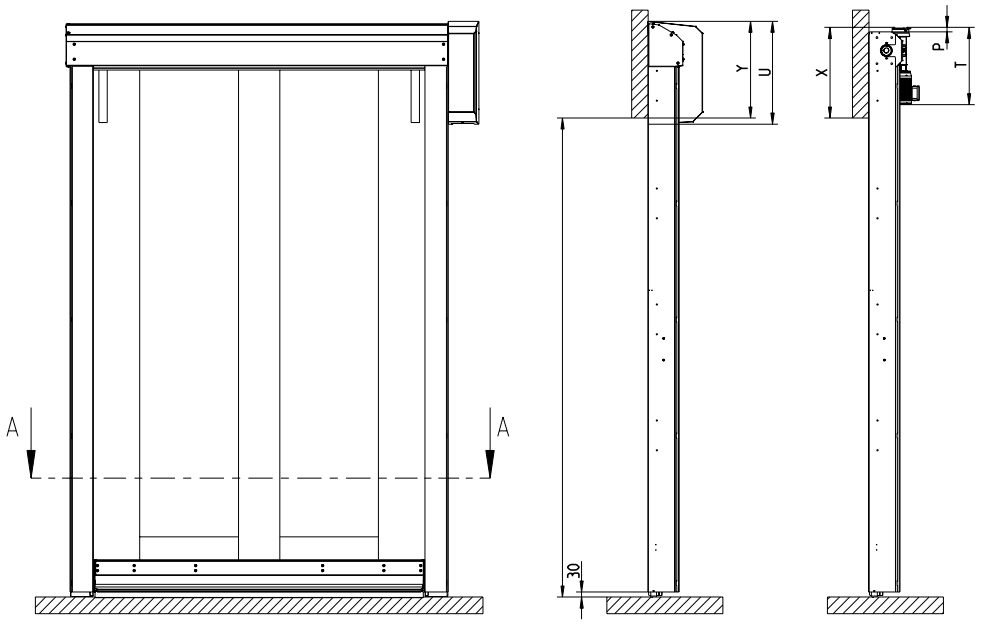

9300R0004/0
Stand: 08.06.2011

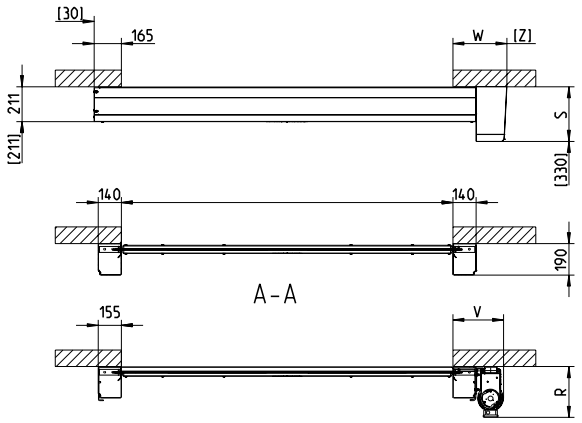

Lieferbare Größen		
	DW (B)	DH (H)
min. (mm)	1000	1000
max. (mm)	4000	4000

Ohne Motorhaube und ohne Ballenverkleidung	
	Albany MCC (mm)
X	440
V	305
R	315
T	550
P	45

Mit Motorhaube	
	Edelstahl (mm)
Y	470
W	330
S	330
U	643
Z	110

[ ] = Montagefreiraum

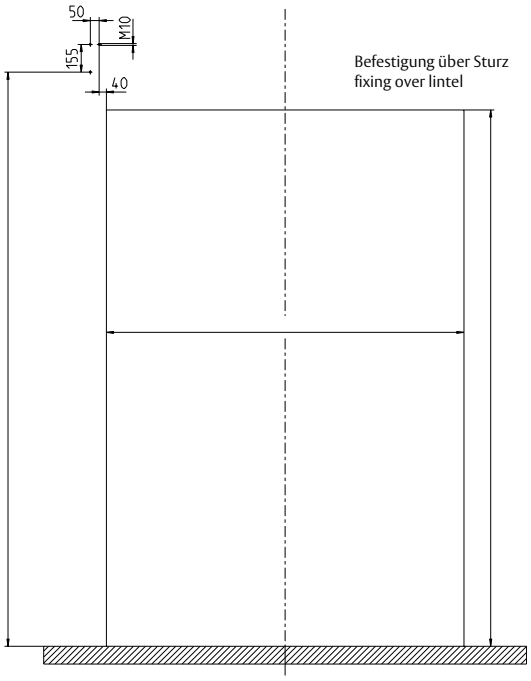

Steuerung Albany MCC		
Öffnungsgeschwindigkeit	max. (m/s)	2,2
Schließgeschwindigkeit	max. (m/s)	1,0
Abmessungen B x H x T	max. (mm)	500 x 500 x 210

9200R0003/0
Stand: 29.09.2010

ASSA ABLOY Entrance Systems hat sich als ein führender Anbieter auf automatische Eingangslösungen zur Sicherung eines effizienten Fahrzeug-, Waren- und Personenverkehrs spezialisiert. Mit unserer weltweiten Präsenz, einem umfassenden Produktangebot sowie einem flächendeckenden Servicenetz helfen wir Kunden, ihren Betrieb jederzeit zuverlässig, sicher und nachhaltig führen zu können.
ASSA ABLOY Entrance Systems, zu dem auch die namhaften Firmen Besam, Crawford und Albany gehören, ist ein Geschäftsbereich von ASSA ABLOY.

www.assaabloyentrance.com

ASSA ABLOY Entrance Systems
Schnelllauftor-Systeme

DEUTSCHLAND
info.de.aaes@assaabloy.com
www.assaabloyentrance.de

ÖSTERREICH
info.at.albany@assaabloy.com
www.assaabloyentrance.at

SCHWEIZ
info.ch.albany@assaabloy.com
www.assaabloyentrance.ch

Folgen Sie uns auf

Technical data subject to change without notice

© ASSA ABLOY Entrance Systems AB PL.MAN/Albany RR300 Food/DEU.DE-1.1/1404 / 64 100 134